การพัฒนาตัวบ่งชี้สมรรถนะของผู้ทำบัญชีในภาคอุตสาหกรรม เพื่อรองรับการเข้าร่วมเศรษฐกิจอาเซียน

The industrial bookkeeper's performance indicators development to preparation for AEC

ณฐา เศวตนรากุล[1] และ ภัทรา เตชะธนเศรษฐ์[2]
Natha Sawatenarakul and Pattra Techatanaset

บทคัดย่อ

การวิจัยนี้มีวัตถุประสงค์ (1) เพื่อพัฒนาตัวบ่งชี้สมรรถนะของผู้ทำบัญชีในภาคอุตสาหกรรม (2) เพื่อตรวจสอบความสอดคล้องของแบบจำลองตัวบ่งชี้สมรรถนะของผู้ทำบัญชีในภาคอุตสาหกรรมที่พัฒนาขึ้นตามแนวคิดทฤษฎีกับข้อมูลเชิงประจักษ์ รูปแบบการวิจัยเป็นแบบผสมผสาน โดยการวิจัยเชิงคุณภาพได้ทำการสัมภาษณ์เชิงลึกผู้ทรงคุณวุฒิ จำนวน 5 ท่าน เพื่อศึกษาแนวคิดเกี่ยวกับสมรรถนะของผู้ทำบัญชีเพื่อรองรับการเข้าร่วมประชาคมเศรษฐกิจอาเซียน การวิจัยเชิงปริมาณ ได้ทำการสำรวจ ผู้ทำบัญชีในภาคอุตสาหกรรม จำนวน 186 ราย โดย ใช้แบบสอบถามเป็นเครื่องมือในการเก็บรวบรวมข้อมูล สถิติที่ใช้ในการประมวลข้อมูลคือ สถิติเชิงพรรณนา สถิติเชิงอ้างอิง ผลการวิจัยสรุปได้ดังนี้ ผู้ประกอบวิชาชีพบัญชีส่วนใหญ่เป็นเพศหญิง ร้อยละ 80.6 มีอายุระหว่าง 26 – 35 ปี ร้อยละ 67.8 จบการศึกษาระดับปริญญาตรี ร้อยละ 69.4 ประกอบวิชาชีพเป็นผู้ทำบัญชีร้อยละ 46.8 และการพัฒนาตัวบ่งชี้สมรรถนะของผู้ทำบัญชีในภาคอุตสาหกรรม มีจำนวน 3 ด้าน ได้แก่ ด้านความรู้ ด้านทักษะ และด้านจรรยาบรรณ โดยผลการวิเคราะห์ข้อมูลระดับความสำคัญอยู่ในระดับมากทุกด้าน ผลจากการตรวจสอบความสอดคล้อง เมื่อผ่านเกณฑ์การประเมินความสอดคล้องกับข้อมูลเชิงประจักษ์ พบว่า มีค่าระดับความน่าจะเป็นของไคสแควร์ เท่ากับ .05 ค่าไคสแควร์สัมพัทธ์ เท่ากับ 1.03 ค่าดัชนีวัดระดับความสอดคล้อง เท่ากับ .96 และค่าดัชนีรากของค่าเฉลี่ยกำลังสองของการประมาณค่าความคลาดเคลื่อน เท่ากับ .04

คำสำคัญ : การเตรียมความพร้อม,ผู้ประกอบวิชาชีพบัญชี,ประชาคมเศรษฐกิจอาเซียน

1อาจารย์ประจำสาขาบริหารธุรกิจอุตสาหกรรมและโลจิสติกส์ มหาวิทยาลัยเทคโนโลยีพระจอมเกล้าพระนครเหนือ
2อาจารย์ประจำสาขาวิชาการบัญชี มหาวิทยาลัยเทคโนโลยีพระจอมเกล้าพระนครเหนือ

Abstract

The objectives of this research are to (1) develop the industrial bookkeeper's performance indicators (2) examine the consistency of the structural model between theoretical concepts and empirical data. This research used mix research methodology in both qualitative and quantitative research. In-depth interview of 5 specialists was conducted to study the concept of performance of the bookkeeper for AEC. Then, 186 bookkeepers were interviewed by using questionnaires. The statistics used for analyzing data were descriptive statistics, inference statistics. The result shows that most of professional accountants are female (80.6%), age between 26-35 years old (67.8%), undergraduate (69.4%), and a bookkeeper (46.8%). The significant performance indicators of the industrial bookkeeper are knowledge, skills and ethics. The results of the consistency after assess the compliance with empirical data found that the probability level of chi-square is .05, relative chi-square is 1.03, index of consistency is .96, and root mean square error of approximation is .04.

Key words: preparation, professional accountants, AEC

1. บทนำ

ผลกระทบต่อเศรษฐกิจในภาพรวมของไทยตลอดจนแรงงานในสาขาวิชาชีพต่างๆ ที่จะต้องได้รับผลกระทบ จากการก้าวเข้าสู่การเป็นประชาคมเศรษฐกิจอาเซียนในปี 2558 ได้แก่ วิศวกร แพทย์ พยาบาล นักบัญชี นักสำรวจ ทันตแพทย์ และผู้ประกอบวิชาชีพสถาปนิก ผลจากการสำรวจความต้องการกำลังคนในอนาคต จากภาคอุตสาหกรรมในประเทศไทย 14 กลุ่มอุตสาหกรรม สรุปได้ว่าภาคอุตสาหกรรมมีความต้องการกำลังคนเชิงคุณภาพที่มีคุณลักษณะใน 3 ด้าน คือ 1) ความรู้และทักษะที่จำเป็น 2) ความรู้และทักษะวิชาชีพ และ 3) คุณธรรม จริยธรรม จรรยาบรรณในการทำงาน [1] ดังนั้นสถาบันวิชาชีพต่างๆจึงต้องตระหนักถึงผลกระทบที่จะเกิดขึ้น จากสถานการณ์ดังกล่าวนี้พบว่าประสิทธิภาพในการบริหารงานของผู้บริหาร เป็นตัวสะท้อนให้เห็นสภาวะทางเศรษฐกิจของธุรกิจและของประเทศ สภาวิชาชีพบัญชี [2] จึงมีความจำเป็นอย่างยิ่งที่ต้องเพิ่ม ความรอบรู้ ความสามารถ ความเชี่ยวชาญ ด้านบัญชี ให้กับผู้ปรกอบวิชาชีพบัญชีมากขึ้น เพิ่มประสิทธิภาพที่รวดเร็วและทันเหตุการณ์ ดังนั้นตัวชี้วัดที่สำคัญในด้านสมรรถนะของนักทำบัญชีจะเป็นการสร้างคุณภาพของงาน ความรับผิดชอบต่อลูกค้า เพื่อให้เป็นไปตามความคาดหวังของผู้ที่เกี่ยวข้องทุกฝ่าย [3] วิชาชีพบัญชี (พระราชบัญญัติวิชาชีพบัญชี พ.ศ. 2547) เป็นหนึ่งในสาขาวิชาชีพที่มีผลกระทบจึงควรมีการเตรียมความพร้อมของบุคคลการทางบัญชีเพื่อรองรับกับการเปลี่ยนแปลงและเป็นสิ่งสำคัญที่จะช่วยหลีกเลี่ยงผลกระทบในเชิงลบที่อาจจะเกิดขึ้นได้ อีกทั้งยังช่วยให้สามารถได้ใช้ประโยชน์จากโอกาสที่มีอยู่ มาสร้างแนวทางการพัฒนา และวางแผนเพื่อให้ได้มาซึ่งโอกาสในอนาคต รวมถึงผลกระทบทางบวกจากการเปลี่ยนแปลงนี้ โดยมีสภาวิชาชีพบัญชีในพระบรมราชูปถัมภ์เป็นหน่วยงานหลักที่ทำหน้าที่กำกับดูแลวิชาชีพ และได้ดำเนินมาตรการต่างๆหลายประการเพื่อพัฒนาศักยภาพวิชาชีพบัญชีไทยรวมถึงควบคุณภาพของวิชาชีพ ซึ่งจากการศึกษาข้อมูลพบว่าผู้ประกอบวิชาชีพบัญชีไทยมีความพร้อมที่จะประกอบวิชาชีพบัญชีในกลุ่ม ASEAN ร้อยละ 54 แสดงให้เห็นว่าร้อยละของความไม่พร้อมสูงถึง ร้อยละ 46 [4] ในภาวะปัจจุบันความต้องการแรงงานที่มีสมรรถนะและประสิทธิภาพที่ดีนั้น ยังเป็นที่ขาดแคลนของตลาดแรงงานและพบว่ายังไม่มีการวัดสมรรถนะที่ชัดเจนดังเช่นผู้ประกอบวิชาชีพสอบบัญชี ซึ่งถ้าสามารถสร้างตัวชี้วัดสมรรถนะที่ชัดเจนจะทำให้ทราบถึงสมรรถนะนักบัญชีที่ตลาดแรงงานต้องการและสร้างนักบัญชีที่มีศักยภาพออกสู่อาเซียนได้ และจะเป็นการสร้างความมั่นคงให้กับระบบเศรษฐกิจของประเทศไทยเพื่อรองรับการเข้าร่วมเศรษฐกิจอาเซียน อย่างยั่งยืนต่อไป

2.วัตถุประสงค์ของการวิจัย

2.1 เพื่อพัฒนาตัวบ่งชี้สมรรถนะของผู้ทำบัญชีในภาคอุตสาหกรรม

2.2 เพื่อตรวจสอบความสอดคล้องของแบบจำลองตัวบ่งชี้สมรรถนะของผู้ทำบัญชีในภาคอุตสาหกรรมที่พัฒนาขึ้นตามแนวคิดทฤษฎีกับข้อมูลเชิงประจักษ์

3. วิธีการดำเนินการวิจัย

3.1 กระบวนการดำเนินการวิจัย

เป็นการวิจัยประเภทการวิจัยแบบผสมผสาน (Mixed Model Research) โดยใช้ระเบียบวิธีศึกษาวิจัย 2 วิธี คือ

(1) การวิจัยเชิงคุณภาพ (Qualitative Research)ก่อนการทำวิจัยเชิงปริมาณ ได้ทำการสัมภาษณ์เชิงลึก (In-Depth Interview) ผู้ทรงคุณวุฒิ เพื่อศึกษาแนวคิดเกี่ยวกับการพัฒนาตัวบ่งชี้สมรรถนะของผู้ทำบัญชีในภาคอุตสาหกรรมเพื่อรองรับการเข้าร่วมเศรษฐกิจอาเซียน การทบทวนวรรณกรรม งานวิจัยที่เกี่ยวข้องเพื่อทำการสร้างเครื่องมือในการเก็บข้อมูลในการวิจัย

เชิงปริมาณ (2) การวิจัยเชิงปริมาณ เป็นการวิจัยเชิงสำรวจ (survey research) วิธีการสำรวจที่ใช้ คือให้ผู้ตอบแบบสอบถามกรอกแบบสอบถามด้วยตนเอง (self- administered questionnaire)

3.2 ประชากรและกลุ่มตัวอย่าง

3.2.1 ในการวิจัยเชิงคุณภาพ มี ผู้ทรงคุณวุฒิ รวมจำนวน 10 ท่านประกอบด้วยผู้เชี่ยวชาญในธุรกิจบัญชี (สำนักงานบัญชี) 3 ท่านผู้อำนวยการฝ่ายบัญชี สมุห์บัญชี ผู้จัดการฝ่ายบัญชี จำนวน 3 ท่าน ผู้ทำบัญชี 2 ท่าน และ นักวิชาการด้านการบัญชี จำนวน 2 ท่าน เพื่อพัฒนาตัวบ่งชี้สมรรถนะของผู้ทำบัญชีในภาคอุตสาหกรรม

3.2.2 การวิจัยเชิงปริมาณ

ประชากรการวิจัย คือ ผู้ประกอบวิชาชีพบัญชีในเขตนิคมอุตสาหกรรมภาคตะวันออก1 จำนวน 186 ราย

3.3 เครื่องมือที่ใช้ในการวิจัย

3.3.1 การวิจัยเชิงคุณภาพ ใช้คำถามสัมภาษณ์เชิงลึก

3.3.2การวิจัยเชิงปริมาณ

ใช้แบบสอบถามที่กลุ่มตัวอย่างจะกรอกข้อมูลด้วยตนเอง โดยแบบสอบถามแบ่งออกเป็น 3 ตอนคือ

ตอนที่ 1 แบบสอบถามสถานภาพของผู้ตอบแบบสอบถาม (check list)

ตอนที่ 2 แบบสอบถามระดับความคิดเห็นเกี่ยวกับตัวบ่งชี้สมรรถนะของผู้ทำบัญชีในภาคอุตสาหกรรม ลักษณะเครื่องมือเป็นแบบมาตรประเมินค่า (rating scale) โดยครอบคลุมเนื้อหาเกี่ยวกับความรู้หลักทางวิชาชีพบัญชี ทักษะทางวิชาชีพ จรรยาบรรณของผู้ประกอบวิชาชีพ ใช้มาตรวัดตัวแปรแบบ Interval Scale โดยใช้การประเมินค่า 5 ระดับ แบบ Likert Scale

ตอนที่ 3 ข้อเสนอแนะอื่นๆ เกี่ยวกับการพัฒนาตัวบ่งชี้สมรรถนะของผู้ทำบัญชีในภาคอุตสาหกรรม เพื่อรองรับการเข้าร่วมเศรษฐกิจอาเซียน

3.4 การหาคุณภาพของเครื่องมือ

1) การตรวจสอบความเที่ยงตรงแบบทดสอบ โดยนำแบบสอบถามไปให้ผู้เชี่ยวชาญจำนวน 5 คน ตรวจสอบความถูกต้อง ให้ความครอบเนื้อหาและความสอดคล้อง

2) การหาคุณภาพของแบบทดสอบเป็นรายข้อ โดยนำไปทดลองใช้กับกลุ่มตัวอย่างที่ไม่ใช่กลุ่มตัวอย่างที่ใช้จริง จำนวน 30 ราย เพื่อวิเคราะห์หาความเชื่อมั่น (reliability) ทั้งฉบับ โดยใช้วิธีการหาค่าสัมประสิทธิ์แอลฟาของ Cronbach (Cronbach's alpha coefficient)

3.5 การวิเคราะห์ข้อมูล

3.5.1การวิจัยเชิงคุณภาพ ใช้การวิเคราะห์เนื้อหา (content analysis)

3.5.2 การวิจัยเชิงปริมาณ

1) การวิเคราะห์ข้อมูลทางสถิติโดยใช้วิธีหาค่าความถี่ (Frequency) แล้วสรุปออกมาเป็นค่าร้อยละ (Percentage) ค่าเฉลี่ย (mean) ค่าเฉลี่ย (Mean :) ค่าส่วนเบี่ยงเบนมาตรฐาน (Standard Deviation : SD) ข้อคิดเห็นและข้อเสนอแนะเพิ่มเติมใช้การวิเคราะห์เนื้อหา

2) การตรวจสอบความสอดคล้อง ตามเกณฑ์การประเมินความสอดคล้องกับข้อมูลเชิงประจักษ์

4. ผลการวิจัย

4.1 คุณลักษณะทั่วไปของกลุ่มตัวอย่าง

ผู้ประกอบวิชาชีพบัญชีส่วนใหญ่เป็นเพศหญิง ร้อยละ 80.6 มีอายุระหว่าง 26 – 35 ปี ร้อยละ 67.8 จบการศึกษาระดับปริญญาตรี ร้อยละ 69.4 ประกอบวิชาชีพเป็นผู้ทำบัญชีร้อยละ 46.8 ประสบกาณ์ที่เกี่ยวข้องกับงานด้านบัญชี 6 – 10 ปี ร้อยละ 43.5

4.2 ผลการวิเคราะห์ข้อมูลระดับความสำคัญของการพัฒนาตัวบ่งชี้สมรรถนะของผู้ทำบัญชีในภาคอุตสาหกรรมเพื่อรองรับการเข้าร่วมเศรษฐกิจอาเซียน พบว่าในภาพรวมของสมรรถนะด้านต่าง ๆ มีระดับความสำคัญมาก ในด้านความรู้ทางการบัญชี

การเงินและความรู้ที่เกี่ยวข้อง อยู่ในระดับความสำคัญมากมีค่าเฉลี่ย 3.92 ด้านความรู้ทางองค์กรและธุรกิจ มีระดับความสำคัญมาก ค่าเฉลี่ย 3.57 ด้านความรู้ทางเทคโลโลยีสารสนเทศ มีระดับความสำคัญมาก ค่าเฉลี่ย 3.94

ด้านทักษะทางวิชาชีพ ประกอบด้วยทักษะทางปัญญา มีระดับความสำคัญระดับปานกลาง ค่าเฉลี่ยอยู่ที่ 3.48 ทักษะทางวิชาการเชิงปฏิบัติและหน้าที่งาน มีความสำคัญอยู่ในระดับมาก ค่าเฉลี่ย 3.73 ทักษะทางคุณลักษณะเฉพาะบุคคล มีระดับความสำคัญระดับมาก ค่าเฉลี่ย 3.88 ทักษะทางปฏิสัมพันธ์ระหว่างบุคคลและการสื่อสารมีระดับความสำคัญมาก ค่าเฉลี่ย 4.00 ทักษะการบริหารองค์กรและการจัดการธุรกิจมีความสำคัญระดับมาก ค่าเฉลี่ย 3.77

จรรยาบรรณของผู้ประกอบวิชาชีพ ในด้านความโปร่งใสมีระดับความสำคัญมาก ค่าเฉลี่ย 4.25 ด้านความเป็นอิสระ มีระดับความสำคัญมาก ค่าเฉลี่ย 4.31 ด้านความเที่ยงธรรม มีระดับความสำคัญมาก ค่าเฉลี่ย 4.40 ด้านความซื่อสัตย์สุจริต มีระดับความสำคัญมาก ค่าเฉลี่ย 4.47 ด้านความรู้ความสามารถ มีระดับความสำคัญมาก ค่าเฉลี่ย 4.31 ด้านความรับผิดชอบต่อผู้รับบริการ มีระดับความสำคัญมาก ค่าเฉลี่ย 4.33 ด้านความรับผิดชอบต่อผู้ถือหุ้น มีระดับความสำคัญมาก ค่าเฉลี่ย 4.22 ด้านความรับผิดชอบต่อเพื่อนร่วมอาชีพและจรรยาบรรณทั่วไป มีระดับความสำคัญมาก ค่าเฉลี่ย 4.20

4.3 แบบจำลองในการวิเคราะห์ตัวบ่งชี้สมรรถนะของผู้ทำบัญชีในภาคอุตสาหกรรมแสดงโดยภาพ 1 และ 2 ดังนี้

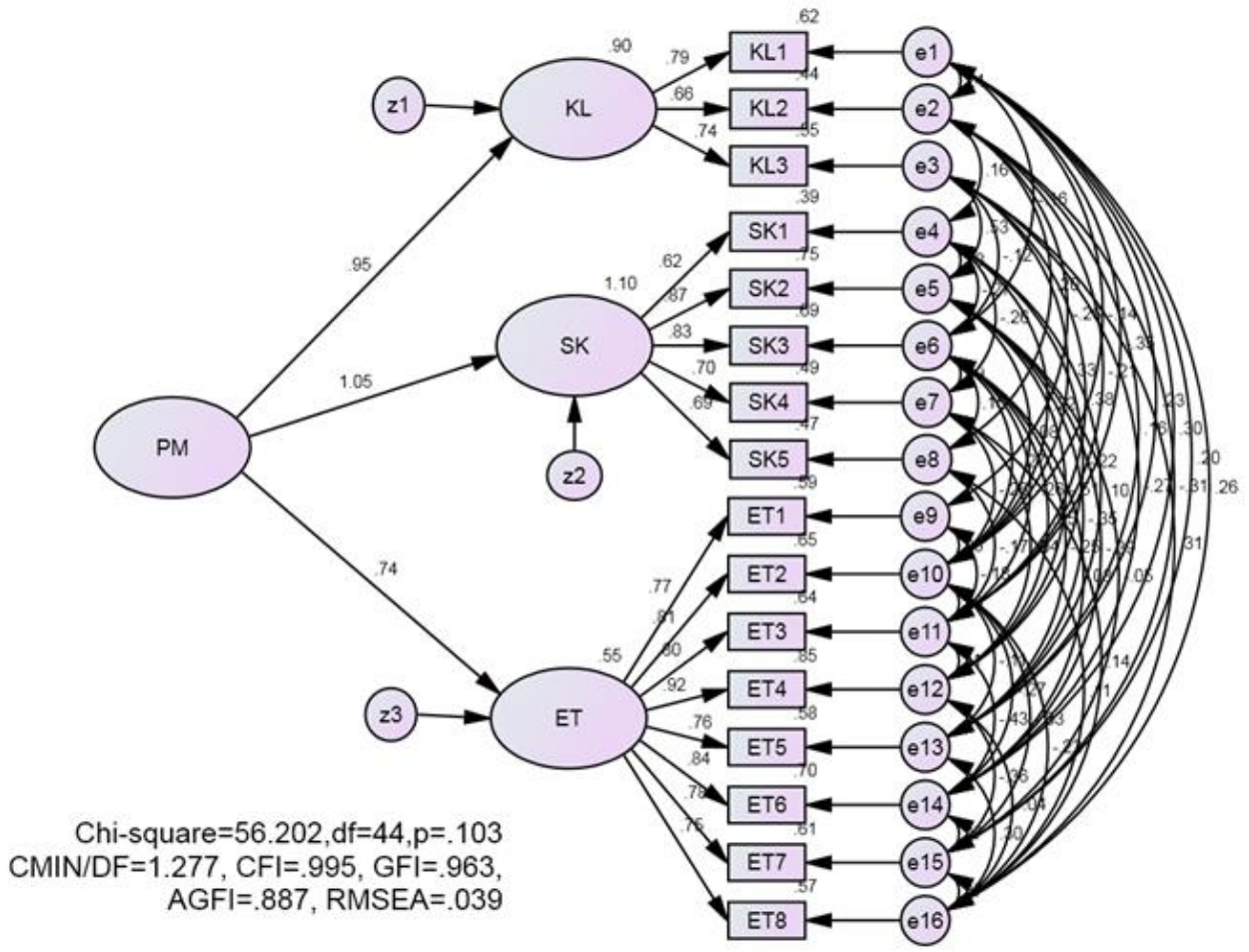

PM คือ สมรรถนะผู้ทำบัญชี
KL คือ ด้านความรู้
SK คือ ด้านทักษะ
ET คือ ด้านจรรยาบรรณ

ภาพที่ 1 การพัฒนาตัวบ่งชี้สมรรถนะของผู้ทำบัญชีในภาคอุตสาหกรรม เพื่อรองรับการเข้าร่วมเศรษฐกิจอาเซียน (ตามโปรแกรมที่ใช้ในการประมวลผล)

4.4 ผลจากการตรวจสอบความสอดคล้อง เมื่อผ่านเกณฑ์การประเมินความสอดคล้องกับข้อมูลเชิงประจักษ์พบว่า มีค่าระดับความน่าจะเป็นของไคสแควร์ เท่ากับ .05 ค่าไคสแควร์สัมพัทธ์ เท่ากับ 1.03 ค่าดัชนีวัดระดับความสอดคล้อง เท่ากับ .96 และค่าดัชนีรากของค่าเฉลี่ยกำลังสองของการประมาณค่าความคลาดเคลื่อน เท่ากับ .04

4.5 สมรรถนะของผู้ทำบัญชีด้านความรู้ ประกอบด้วย ความรู้ทางองค์กรและธุรกิจ ความรู้ทางบัญชีการเงินและความรู้ที่เกี่ยวข้อง ความรู้ทางสารสนเทศ สมรรถนะผู้ทำบัญชีด้านทักษะประกอบด้วยทักษะวิชาการเชิงปฏิบัติและหน้าที่การงาน ทักษะทางคุณลักษณะเฉพาะบุคคล ทักษะทางปัญญา ทักษะการปฏิสัมพันธ์ระหว่างบุคคลและการสื่อสาร ทักษะการบริหารองค์กรและการจัดการธุรกิจ สมรรถนะผู้ทำบัญชีด้านจรรยาบรรณประกอบด้วย ความรับผิดชอบต่อผู้รับบริการ ความซื่อสัตย์สุจริต ความเป็นอิสระความเที่ยงธรรม ผู้ถือหุ้น ความโปร่งใส ความรู้ความสามารถ และจรรยาบรรณต่อเพื่อนร่วมวิชาชีพ สมรรถนะของผู้ทำบัญชีในภาคอุตสาหกรรมเพื่อรองรับการเข้าร่วมประชาคมเศรษฐกิจอาเซียนจึงเป็นดังภาพที่ 2 นี้

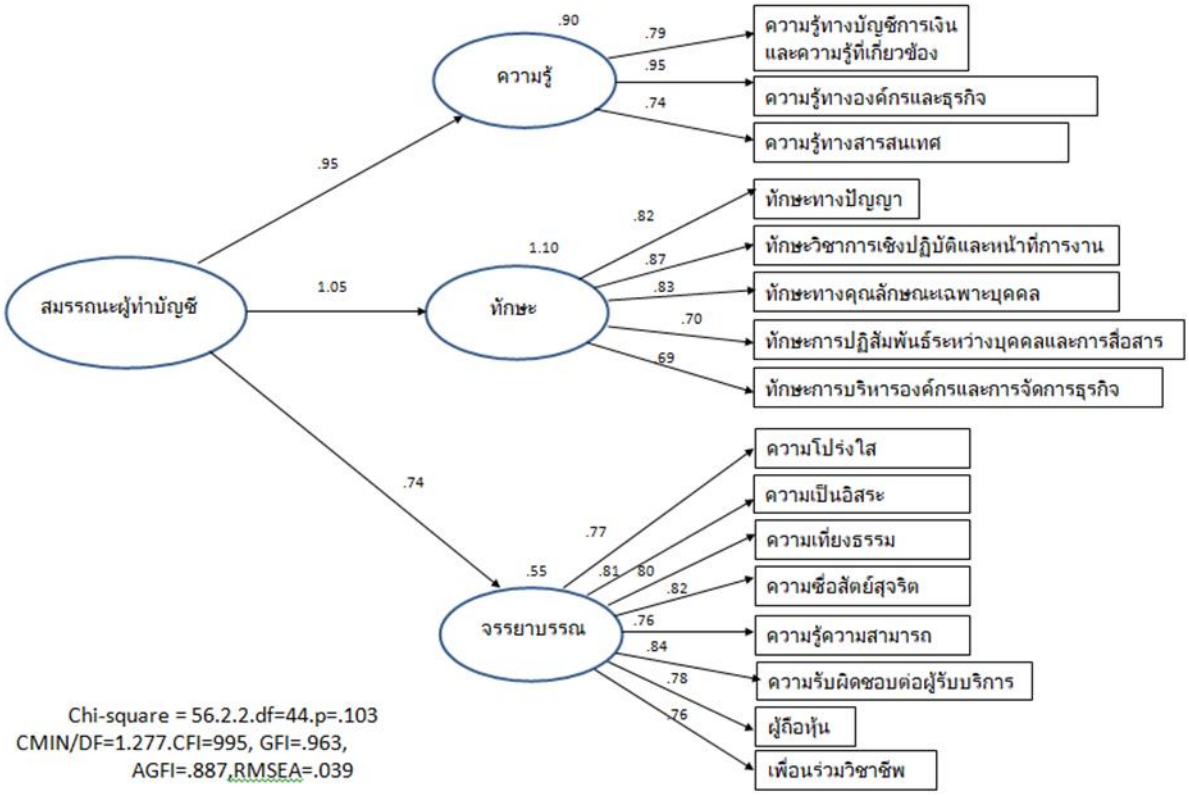

ภาพที่ 2 ผลการประมวลแบบจำลอง การพัฒนาตัวบ่งชี้สมรรถนะของผู้ทำบัญชีในภาคอุตสาหกรรมเพื่อรองรับการเข้าร่วมเศรษฐกิจอาเซียน

5. สรุปผลและอภิปรายผลการวิจัย

ประเด็นสำคัญที่ได้พบจากผลการวิจัยพบว่า สมรรถนะผู้ทำบัญชีในภาคอุตสาหกรรมให้ความสำคัญกับความรู้ทางองค์กรธุรกิจ ความรู้ทางด้านบัญชีการเงินและความรู้ที่เกี่ยวข้อง รวมถึงความรู้ทางสารสนเทศซึ่งสอดคล้องกับงานวิจัยของพงศ์ศิรภพ ทองดีรวิสุรเกตุ [5]ว่าสมรรถนะที่องค์กรธุรกิจอุตสาหกรรมต้องการคือด้านความรู้ที่เป็นทักษะพื้นฐานของบัญชีที่ต้องใช้ในการประกอบอาชีพและสอดคล้องกับพรพรรณ ทิพย์ธาตุภักดี [6] ซึ่งถือว่าสมรรถนะที่องค์กรธุรกิจอุตสาหกรรมต้องการ ในด้านความรู้ทางวิชาชีพ ความสัมพันธ์และผลกระทบเชิงบวกกับประสิทธิผลการปฏิบัติงานโดยรวม คือ สมรรถนะด้านทักษะและพบว่าทักษะที่ สำคัญเป็นทักษะวิชาการเชิงปฏิบัติหน้าที่และการงาน จะเห็นได้ว่าการเตรียมตัวเพื่อเข้าสู่ประชาคมเศรษฐกิจอาเซียนนั้นสมรรถนะด้านความรู้และทักษะเป็นสิ่งจำเป็นที่ผู้ประกอบวิชาชีพบัญชีต้องนำไปใช้ในการปฏิบัติงานสอดคล้องกับประทีบ วจีทองวัฒนา [7] พบว่าประสิทธิภาพของผู้ทำบัญชีท้องถิ่นด้านทักษะมีผลต่อประสิทธิผลการปฏิบัติงานด้านคุณภาพของงาน และสมรรถนะด้านจรรยาบรรณพบว่าจรรยาบรรณที่สำคัญที่สุด คือ จรรยาบรรณที่เกี่ยวกับความรับผิดชอบต่อผู้รับบริการ สอดคล้องกับบุญรวย นะเป๋า [8] ที่พบว่าสมรรถนะตามหลักมาตรฐานการศึกษาระหว่างประเทศสำหรับผู้ประกอบวิชาชีพบัญชี ทั้ง 3 ด้านมีความสัมพันธ์อยู่ในระดับค่อนข้างสูง สมรรถนะด้านจรรยาบรรณของผู้ทำบัญชีจะเน้นจรรยาบรรณในส่วนความรับผิดชอบต่อผู้รับบริการ ความซื่อสัตย์สุจริต และสอดคล้องกับรัชนีกร จันทิมี และฐิติรัตน์ มีมาก [9] พบว่าจรรยาบรรณของผู้ทำบัญชีในด้านการรักษาความลับ (ความรับผิดชอบต่อผู้รับบริการ) และความซื่อสัตย์สุจริตส่งผลต่อประสิทธิภาพการทำงานของนักบัญชีที่ปฏิบัติงานด้านบัญชีจังหวัดนครราชสีมา

จากผลการวิจัยในครั้งนี้จะเห็นได้ว่าในการเตรียมความพร้อมที่จะเข้าสู่ประชาคมอาเซียนของผู้ประกอบวิชาชีพบัญชีนั้น นอกเหนือจากต้องมีความรู้และทักษะที่จำเป็นสำหรับวิชาชีพในการปฏิบัติงานแล้ว จรรยาบรรณยังถือเป็นส่วนสำคัญมากโดยเฉพาะส่วนที่เกี่ยวข้องกับผู้รับบริการ ดังนั้นทั้ง 3 ส่วนนี้จะเป็นตัวผลักดันให้ก้าวเข้าสู่อาเซียนสำหรับผู้ประกอบวิชาชีพบัญชีได้เป็นอย่างดี

6. เอกสารอ้างอิง

[1] สำนักงานเลขาธิการสภาการศึกษา, (2556) รายงานการศึกษาการพัฒนากรอบการกำหนดสมรรถนะกลุ่มอาชีพตามกรอบคุณวุฒิแห่งชาติ สกศ 13/2557. ISBN 978-616-270-080-4 (ออนไลน์). สืบค้นจาก http://www.onec.go.th/onec_backoffice/uploads/Book/1390-file.pdf

[2] สภาวิชาชีพบัญชี. (2554ข). รายงานประจำปี 2548-2549, 2549-2550,และ 2552-2553 (ออนไลน์). จาก http://www.fap.or.th/annal.php

[3] นิสดารก์ เวชยานนท์, (2550). Competency Model กับการประยุกต์ใช้ ในองค์การไทย. กรุงเทพมหานคร: กราฟิโก ซิสเต็มส์.

[4] อมรา ติรศรีวัฒน์, (2017) สารสนเทศที่ควรรู้เพื่อการเตรียมความพร้อม ของผู้ประกอบวิชาชีพบัญชีไทยเพื่อรองรับตลาด AEC. วารสารวิชาชีพบัญชี JAP,13,5.

[5] พงศ์ศิรภพ ทองดีรวิสุรเกตุ, (2555). สมรรถนะของนักวิชาชีพบัญชี : มุมมองของผู้บริหารงานสายบัญชีในเขตการนิคมอุตสาหกรรมแห่งประเทศไทย. คณะบริหารธุรกิจ มหาวิทยาลัยธุรกิจบัณฑิต, กรุงเทพฯ.

[6] พรพรรณ ทิพย์ธาตุภักดิ์และคณะ, (2556). ผลกระทบของความเป็นเลิศทางวิชาชีพบัญชีที่มีต่อประสิทธิผลการปฏิบัติงานของผู้สอบบัญชีภาษีอากรในประเทศไทย.วารสารการบัญชีและการจัดการ มหาวิทยาลัยมหาสารคาม, 5(3), 105-118

[7] ประทีบ วจีทองรัตนา, (2558). ประสิทธิภาพการเรียนรู้ที่มีต่อประสิทธิผลการปฏิบัติงานของผู้ทำบัญชีในจังหวัดนครราชสีมา. วารสารสมาคมนักวิจัย, 20(1). 85-94

[8] บุญรวย นะเป๋า, (2556). สมรรถนะตามหลักมาตรฐานการศึกษาระหว่างประเทศสำหรับสำรับผู้ประกอบวิชาชีพบัญชีกับประสิทธิภาพในการทำงาน : กรณีศึกษา นักบัญชีธุรกิจ SMEs ในจังหวัดนนทบุรี. วารสารวิชาการบริหารธุรกิจ. สมาคมสถาบันอุดมศึกษาเอกชนแห่งประเทศไทย (สสอท). 2(2), 1-9

[9] รัชนีกร จันทิมี และฐิติรัตน์ มีมาก. (2559). [ออนไลน์]. จรรยาบรรณของนักบัญชีที่ส่งผลต่อประสิทธิภาพการทำงานของนักบัญชีที่ปฏิบัติงานในสำนักงานบัญชี ในเขตอำเภอเมืองจังหวัดนครราชสีมา.[สืบค้นเมื่อวันที่ 16 มกราคม 2560]. สืบค้นจาก https://gsbooks.gs.kku.ac.th/59/ingrc2016/pdf/HMP8.pdf